SINALIZAÇÃO
DE OBSTÁCULOS

DBTEC®

A DBTEC

Presente em três segmentos diferentes, sendo eles o de Sinalização de Obstáculos; Montagem de Quadros e Painéis Elétricos e Eletrônicos; e Engenharia de Campo e Serviços, destaca-se pela forma como constrói seus relacionamentos, totalmente baseados em sua Carta de Valores e Princípios, assumindo junto ao cliente esta PARCERIA e RESPONSABILIDADE pelo todo.

A DBTEC mantém a atenção no Foco do Cliente e desta forma assegura o desenvolvimento de produtos e soluções com qualidade total e pleno atendimento de suas necessidades.
Oferece dentro da linha de Produtos e Serviços, soluções atuais e inovadoras. A redução de custo, sustentabilidade e satisfação plena dos seus clientes estão presentes em tudo o que faz.

Desde 2010, a DBTEC possui o certificado ISO 9001, mais um diferencial que se complementa com os demais e garante que a necessidade do cliente será solucionada com excelência.

VISÃO

Seremos a maior empresa nacional de sinalizadores de obstáculos em toda sua abrangência; estaremos entre as 10 maiores empresas de montagem de painéis e serviços industriais eletromecânicos do Brasil; e expandiremos internacionalmente os nossos negócios.

PROPÓSITO

Intensificar a energia e o brilho dos nossos colaboradores, para superar as expectativas dos clientes, com atendimento diferenciado, qualidade garantida e responsabilidade sócioambiental.

VALORES

- É Ética
- I Inovação
- S Segurança
- C Comprometimento
- Q Qualidade
- E Extraordinariedade

A EVOLUÇÃO

Fundada no dia 21 de Setembro de 1998, em Pindamonhangaba, a DBTEC era apenas um sonho, em um ponto comercial de 50m2, uma ideia ousada e inovadora, aliada a muita determinação, fizeram a DBTEC ser hoje uma das maiores empresas do Brasil em Sinalização de Obstáculos Aéreos.

No começo dos anos 2000, a DBTEC começava a conquistar seu espaço no mercado de montagem de painéis elétricos, o espaço físico já não suportava tamanha evolução, foi quando em 2003 se mudou para um prédio bem mais amplo de 700m2 de área construída, e ali sua história, negócios e sonhos continuaram a crescer e se concretizar. Hoje a DBTEC é uma referência em montagem de quadros e painéis elétricos, trabalhando com excelência e entregando soluções personalizadas para clientes de todo o Brasil.

Em 2012 a DBTEC colocou em prática mais um projeto inovador, unindo a experiência de mercado a profissionais altamente capacitados e com mais de 30 anos de experiência, lançou o departamento de Engenharia de Campo e Serviços, o qual executa grandes projetos de montagem, instalação e manutenção eletromecânicas.

No ano de 2014, em um terreno de 12.000m2, foi inaugurada a nova sede da empresa, com uma área administrativa ampla e um espaço fabril maior ainda, possibilita projetos de médio e grande porte além dos que já existiam.

Hoje a DBTEC está por todo o Brasil e em alguns países do mundo, entregando com excelência, solução e confiança por onde passa.

SINALIZAÇÃO AÉREA

DBFLASH Solar

- Completamente autônomo, não necessita de energia da rede elétrica para operar;
- Dispensa a utilização de tubulações e cabeamentos na instalação;
- Tecnologia LED, que proporciona maior economia e aumenta a vida útil do sinalizador;
- Instalação rápida e fácil, não requer ferramentas especiais;
- Cobertura fotométrica de 360o na horizontal e 3o na vertical, o que evita a poluição visual no solo;
- Desenho avançado, não possui peças móveis;
- Possui controlador de carga inteligente que garante maior durabilidade da bateria;
- Disponível com 3 diferentes suportes de fixação, ou conforme a necessidade do cliente.

APLICAÇÃO:
Torres de telecomunicação, torres anemométricas, chaminés, gruas, guindastes, entre outras.

DESENHO TÉCNICO (mm):

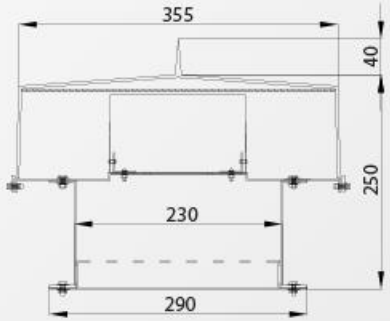

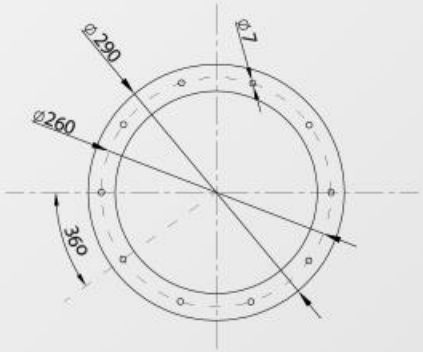

Botão Liga/Desliga na parte inferior do sinalizador.

NORMAS E CERTIFICAÇÕES

Baixa Intensidade

I-AB | C-AB | F810 | N810
746C | I179 | I2039 | EMC
IP-66 | 14125 | 5410

Média Intensidade

I-B | C-B | F864 | N864
746C | I179 | I2039 | EMC
IP-66 | 14125 | 5410

CARACTERÍSTICAS TÉCNICAS	Baixa Intensidade	Média Intensidade
Alimentação	Autônomo	Autônomo
Autonomia	> 72 horas	> 72 horas
Intensidade Luminosa	33 candelas	2.000 candelas
Cor da Luz	Vermelha	Vermelha
Modo de Operação	Fixo	Flash
PPM	-	20 / 40 / 60
Cobertura Fotométrica	360º Horiz. / 10º Vert.	360º Horiz. / 3º Vert.
Lente	Policarbonato UV	Policarbonato UV
Corpo	Alumínio Pintado (Laranja)	Alumínio Pintado (Laranja)
Dimensões	375mm X 290mm	375mm X 290mm
Peso Aproximado	7,3kg	7,5kg
Garantia	12 Meses	12 Meses

www.dbtec.com.br | (12) 3642 9006

DBFLASH Wind

Média Intensidade

- Tecnologia LED, que proporciona maior economia e aumenta a vida útil do sinalizador;
- Possibilita a sincronização via GPS com outros sinalizadores
- DBFLASH Wind espalhados pelo mundo;
- Opções de unidade ótica e eletrônica integradas ou com painel de controle separado;
- Desenho avançado, não possui peças móveis;
- Possui alarme de sinalização de falha.
- Disponível com 3 diferentes suportes de fixação, ou conforme a necessidade do cliente;
- Instalação rápida e fácil, não requer ferramentas especiais;
- Produto com a certificação para conteúdo local (BNDES).

APLICAÇÃO:
Parques Eólicos (Aerogeradores).

DESENHO TÉCNICO (mm):

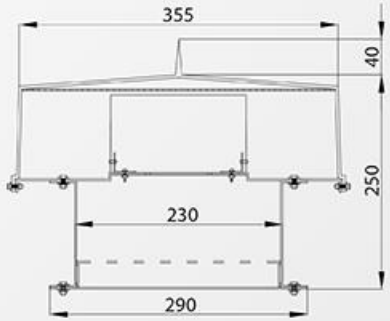

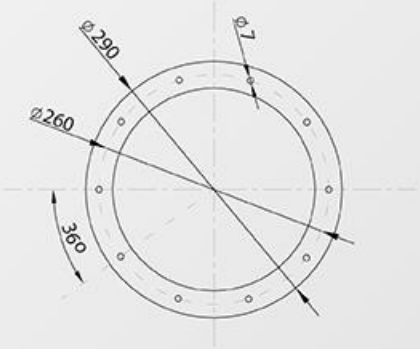

Tencologia GPS para sincronização dos sinalizadores.

NORMAS E CERTIFICAÇÕES

I-B	C-B	F864	N864
I-A	C-A	F865	N865
IP-66	5410	14125	IEC
746C	I179	I2039	EMC

CARACTERÍSTICAS TÉCNICAS	DBFLASH Wind (Padrão)
Alimentação	127Vac ou 220Vac / 60Hz ou 48Vdc
Consumo Médio	Aproximadamente 60W
Intensidade Luminosa	2.000 cd VM / 20.000cd BR
Cor da Luz	Vermelha / Branca
Modo de Operação	Noite / Dia
PPM	20 / 40 / 60
Cobertura Fotométrica	360° Horizontal / 3° Vertical
Lente	Policarbonato UV
Corpo	Alumínio Pintado (Laranja)
Dimensões	375mm X 290mm
Peso Aproximado	7,0kg
Garantia	12 Meses

www.dbtec.com.br | (12) 3642 9006

DBFLASH 2k20

Média Intensidade

- Tecnologia LED, que proporciona maior economia e aumenta a vida útil do sinalizador;
- Possibilita o acionamento e monitoramento de outros sinalizadores através de QCAB integrado;
- Desenho avançado, não possui peças móveis;
- Possui alarme de sinalização de falha.
- Disponível com 3 diferentes suportes de fixação, ou conforme a necessidade do cliente;
- Instalação rápida e fácil, não requer ferramentas especiais;
- Opção de incluir módulo de sincronismo via GPS.

APLICAÇÃO:
Torres de telecomunicação, torres anemométricas, chaminés, gruas, guindastes, caixas d'água, topo de prédio, silos, entre outras.

DESENHO TÉCNICO (mm):

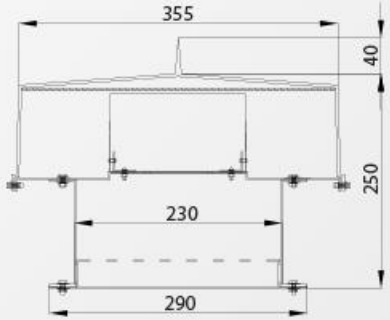

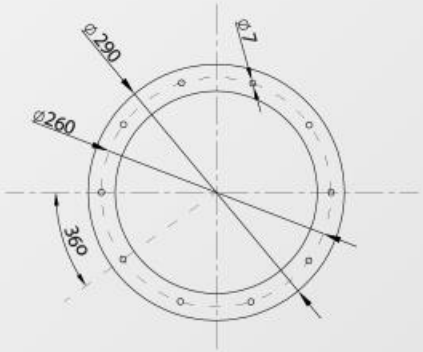

NORMAS E CERTIFICAÇÕES

I-A C-A F865 N865
IP-66 5410 14125 EMC
746C I179 I2039

CARACTERÍSTICAS TÉCNICAS	DBFLASH 2k20
Alimentação	127Vac ou 220Vac / 60Hz ou 48Vdc
Consumo Médio	Aproximadamente 60W
Intensidade Luminosa	2.000 cd VM / 20.000cd BR
Cor da Luz	Vermelha / Branca
Modo de Operação	Noite / Dia
PPM	20 / 40 / 60
Cobertura Fotométrica	360º Horizontal / 3º Vertical
Lente	Policarbonato UV
Corpo	Alumínio Pintado (Laranja)
Dimensões	375mm X 290mm
Peso Aproximado	10,5kg
Garantia	12 Meses

www.dbtec.com.br | (12) 3642 9006

DBFLASH
Alta Intensidade

Alta Intensidade

- Sinalizador de Alta Intensidade;
- Tecnologia LED, que proporciona maior economia e aumenta a vida útil do sinalizador;
- Desenho avançado, não possui peças móveis;
- Possui alarme de sinalização de falha.
- Disponível com 3 diferentes suportes de fixação, ou conforme a necessidade do cliente;
- Instalação rápida e fácil, não requer ferramentas especiais;
- Opção de sincronismo com sinalizadores DBFLASH de média e baixa intensidades via cabo ou GPS.

APLICAÇÃO:
Torres de telecomunicação, torres anemométricas, chaminés, gruas, guindastes, caixas d'água, topo de prédio, silos, entre outras.

DESENHO TÉCNICO (mm):

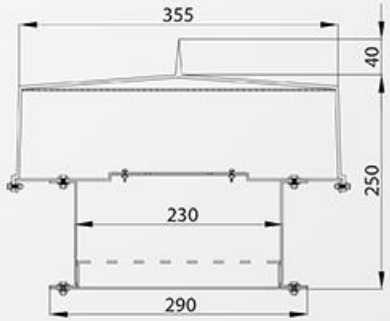

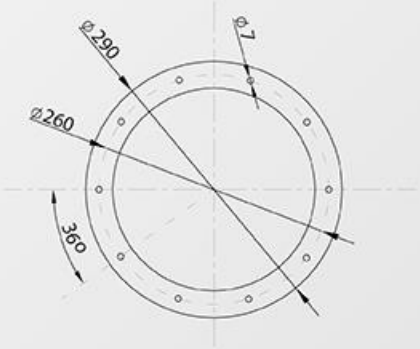

NORMAS E CERTIFICAÇÕES

I-B **C-B** **F857**

CARACTERÍSTICAS TÉCNICAS	DBFLASH Alta Intensidade
Alimentação	127Vac ou 220Vac / 60Hz ou 48Vdc
Consumo Médio	Aproximadamente 100W
Intensidade Luminosa	2.000 cd VM / 200.000cd BR
Cor da Luz	Vermelha / Branca
Modo de Operação	Noite / Dia
PPM	20 / 40 / 60
Cobertura Fotométrica	360º Horizontal / 3º Vertical
Lente	Policarbonato UV
Corpo	Alumínio Pintado (Laranja)
Dimensões	375mm X 290mm
Peso Aproximado	10kg
Garantia	12 Meses

www.dbtec.com.br | (12) 3642 9006

- Comunicação integrada a central de monitoramento;
- Possui alarme de sinalização de falha;
- Permite o acionamento de luminárias redundantes;
- Possibilita a sincronização dos sinalizadores;
- Disponível para luminárias a LED ou outras de até 60w;
- Comanda e monitora até 8 sinalizadores principais, mais 8 sinalizadores redundantes;
- 4 opções de materiais diferentes (Aço Carbono, Aço Inox, Alumínio ou Fibra);
- Instalação rápida e fácil, não requer ferramentas especiais.

APLICAÇÃO:
Torres de telecomunicação.

DESENHO TÉCNICO (mm):

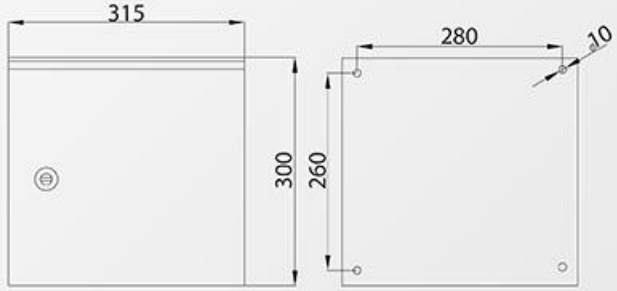

NORMAS E CERTIFICAÇÕES
IP-54 5410

CARACTERÍSTICAS TÉCNICAS	DBQCAB
Alimentação	127Vac ou 220Vac 60Hz ou 24Vdc / 48Vdc
Modo de Operação	Noite / Dia
Dimensões	315mm X 300mm X 215mm
Peso Aproximado	Varia de acordo com o modelo
Garantia	12 Meses

DBQCAB Rack

- Aplicável em Rack de 19";
- Ajuste de atuação da foto-célula localizado no frontal do equipamento;
- Circuitos de luminárias facilmente intercambiáveis;
- Botão de comando para teste do circuito que permite forçar o funcionamento tanto em "Modo Dia" como em "Modo Noite";
- Fusíveis instalados no frontal do equipamento;
- Circuitos de monitoramento das luminárias através de opto-acopladores, que asseguram ainda maior confiabilidade no caso de descargas atmosféricas.

APLICAÇÃO:
Rack 19", diteramente na BTS ou outras aplicações indoor.

DESENHO TÉCNICO (mm):

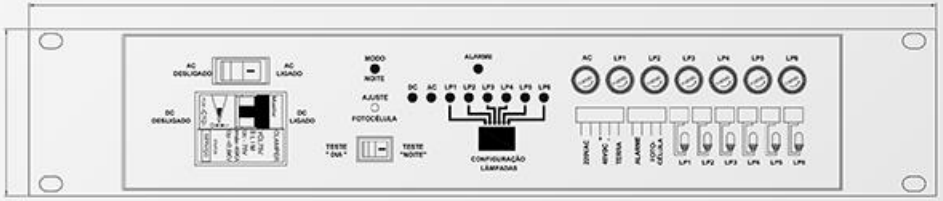

NORMAS E CERTIFICAÇÕES
IP-54 5410

CARACTERÍSTICAS TÉCNICAS	DBQCAB Rack
Alimentação	127Vac ou 220Vac 60Hz ou 24Vdc / 48Vdc
Modo de Operação	Noite / Dia
Dimensões	315mm X 300mm X 215mm
Peso Aproximado	10,5kg
Garantia	12 Meses

DBQCAB

À PROVA DE EXPLOSÃO

- Adequado para a utilização em áreas classificadas;
- Comunicação integrada com a central de monitoramento;
- Possui alarme de sinalização de falha;
- Permite o acionamento de luminárias redundantes;
- Disponível para luminárias a LED ou outras de até 60w;
- Comanda e monitora até 8 sinalizadores principais, mais 8 sinalizadores redundantes;
- Instalação rápida e fácil, não requer ferramentas especiais.

APLICAÇÃO:

Áreas classificadas, indústrias petroquímicas, indústrias de explosivos, indústrias do setor óleo e gás, plataformas offshore, torres de telecomunicação, topo de prédio, chaminés, entre outras.

DESENHO TÉCNICO (mm):

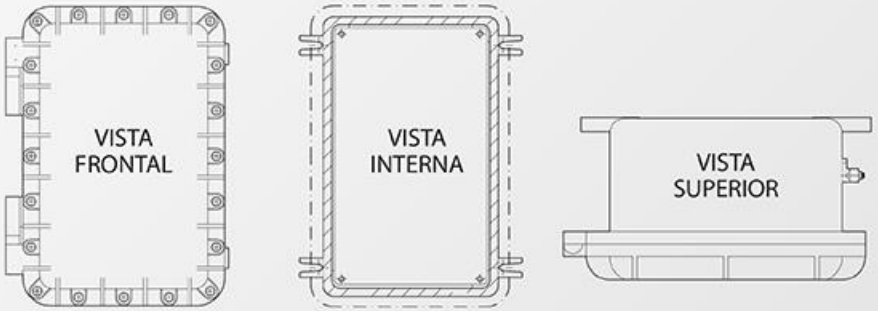

NORMAS E CERTIFICAÇÕES

IP-54 5410

CARACTERÍSTICAS TÉCNICAS	DBQCAB
Alimentação	127Vac ou 220Vac 60Hz ou 24Vdc / 48Vdc
Modo de Operação	Noite / Dia
Dimensões	Varia de acordo com o modelo
Peso Aproximado	Varia de acordo com o modelo
Garantia	12 Meses

www.dbtec.com.br | (12) 3642 9006

Lumiway AÉREO

- Possui tecnologia LED, que oferece maior confiabilidade e reduz a frequência de substituição do sinalizadores;
- Consumo de energia até 20 vezes menor que uma lâmpada incandescente comum;
- Disponível com ou sem foto célula embutida;
- Proteção contra raios UV;
- Maior resistência a vibrações;
- Disponível nas cores vermelha, amarela, azul, verde e branca;
- De uso muito versátil, possibilita a aplicação para sinalização industrial e marítima;
- Possui até 4 modos de efeitos visuais diferentes;
- Sinalizador versátil, permite diversas aplicações;
- Não necessita de descarte especial.

APLICAÇÃO:
Aerogeradores, torres de telecomunicação, torres anemométricas, topo de prédios, equipamentos industriais, empilhadeiras, caixas d'água, silos, entre outras.

DESENHO TÉCNICO (mm):

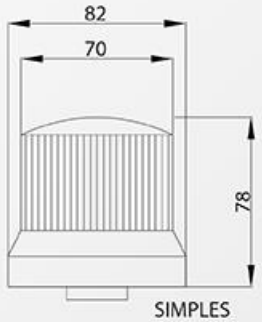

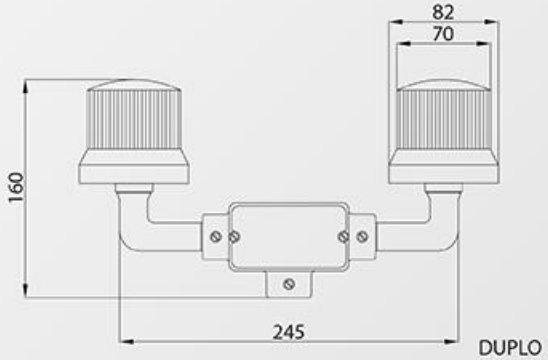

NORMAS E CERTIFICAÇÕES

I-AB C-AB F810 N810
IP-65 5410

CARACTERÍSTICAS TÉCNICAS	Lumiway Aéreo
Alimentação	90Vac a 240Vac / 60Hz 12Vdc, 24Vdc e 48Vdc
Consumo Médio	< 3W
Cor da Luz	Vermelha / Verde / Azul / Amarela / Branca
Modo de Operação	Fixa / Flash / Giratório / Piscante
Cobertura Fotométrica	360º Horizontal / 10º Vertical
Lente	Policarbonato
Corpo	Plástico de Engenharia Preto
Dimensões	183mm X 350mm
Peso Aproximado	150g
Cabo	2 Vias de 0,3mm X 0,5mm^2
Garantia	12 Meses

ORIENTAÇÃO DE INSTALAÇÃO DOS SINALIZADORES AÉREOS

TORRES DE TELECOM

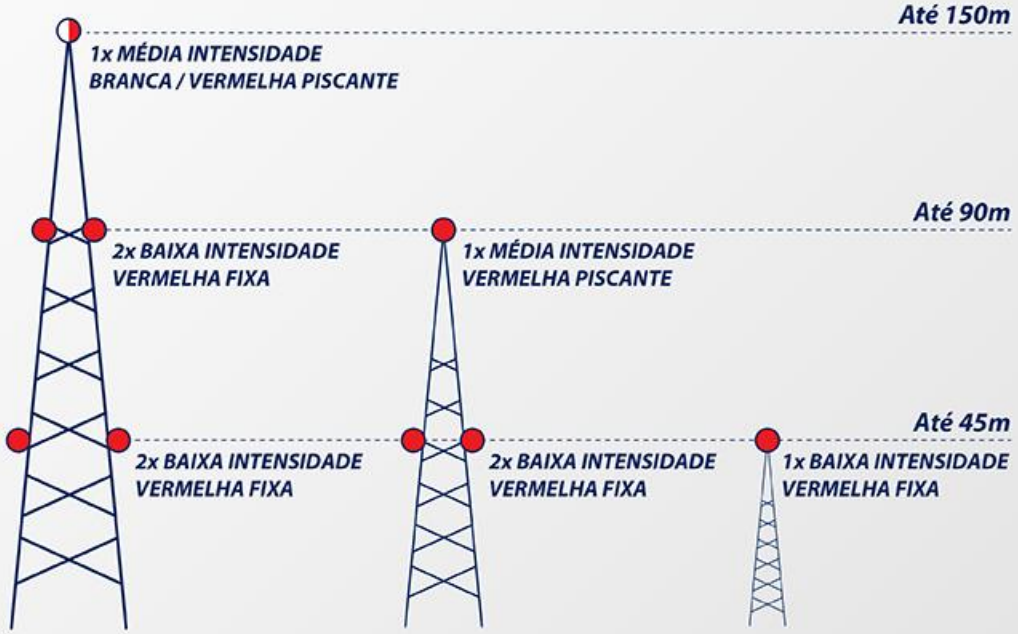

CHAMINÉS

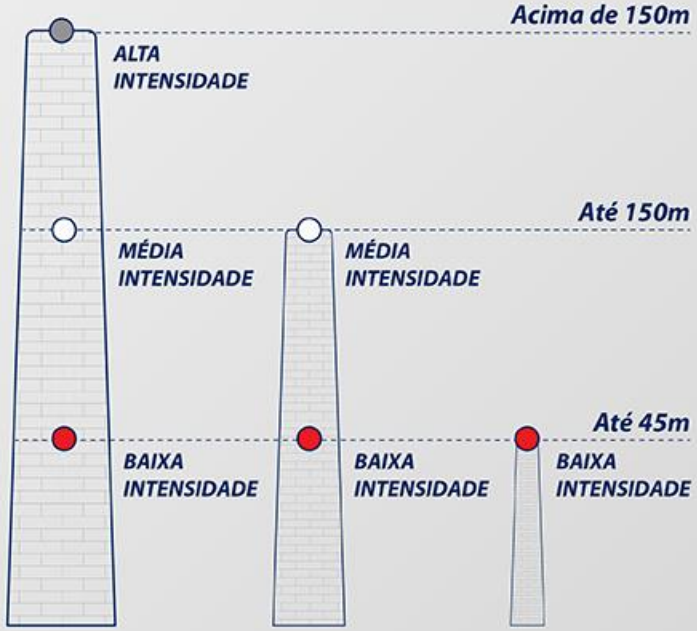

QUANTIDADE DE SINALIZADORES EM RELAÇÃO AO DIÂMETRO DO TOPO

DIÂMETRO MÍNIMO	DIÂMETRO MÁXIMO	QTD SINALIZADORES
Acima de 60m		8x
30,1m	60m	6x
6,1m	30m	4x
Até 6m		3x

ORIENTAÇÃO DE INSTALAÇÃO DOS SINALIZADORES AÉREOS

TOPO DE PRÉDIOS

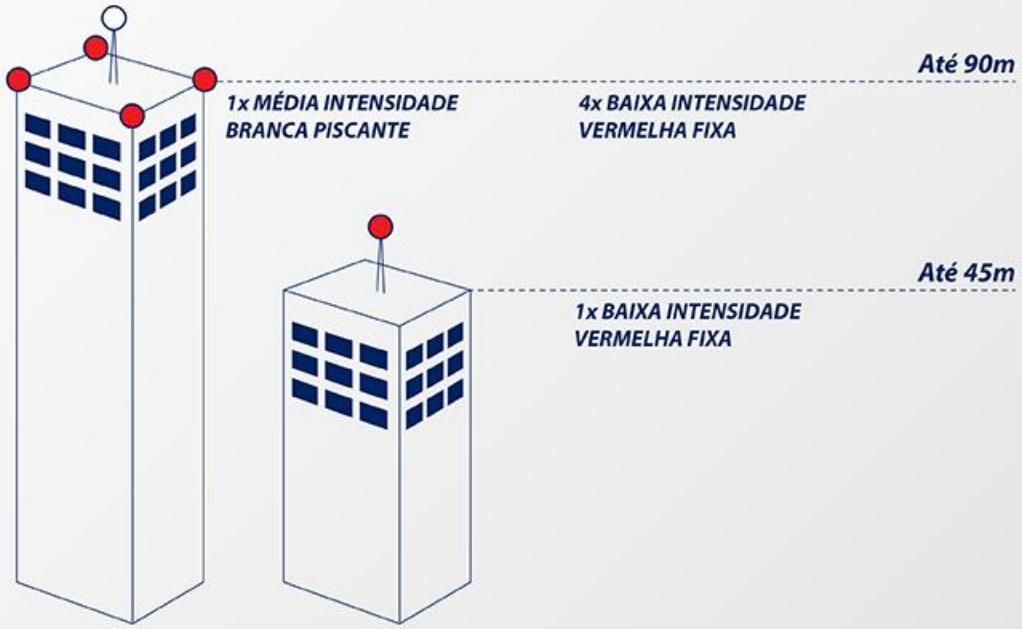

AEROGERADORES

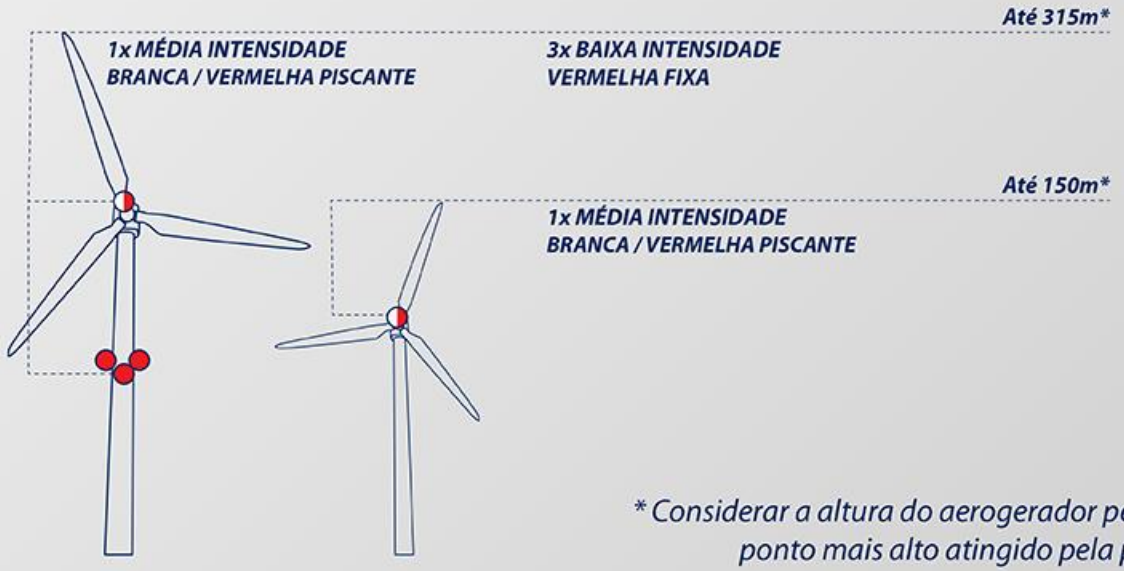

** Considerar a altura do aerogerador pelo ponto mais alto atingido pela pá.*

SINALIZAÇÃO RODOVIÁRIA

Lumiway
ENTRADA E SAÍDA

- Possui tecnologia LED, que oferece maior confiabilidade e reduz a frequência de substituição do sinalizadores;
- Consumo de energia até 20 vezes menor que um sinalizador comum;
- Acabamento da luminária feito em policarbonato, que aumenta a resistência física do material;
- Proteção contra raios UV;
- Base de metal feita em chapa de aço carbono tratada e pintada, o que aumenta a resistência física do produto;
- Visibilidade em 360º na horizontal;
- Possui 4 modos de efeitos visuais;
- Possui até 4 modos de efeitos sonoros e alterna entre efeitos visuais e sonoros (Opcional);
- Possibilita a integração dos efeitos sonoros com o acionamento da abertura do portão (Opcional);
- Associa-se os efeitos sonoros a sensores de posição, presença e movimentos.

APLICAÇÃO:
Garagens, estacionamentos, portões ou qualquer outro local com fluxo de entrada e saída de veículos.

DESENHO TÉCNICO (mm):

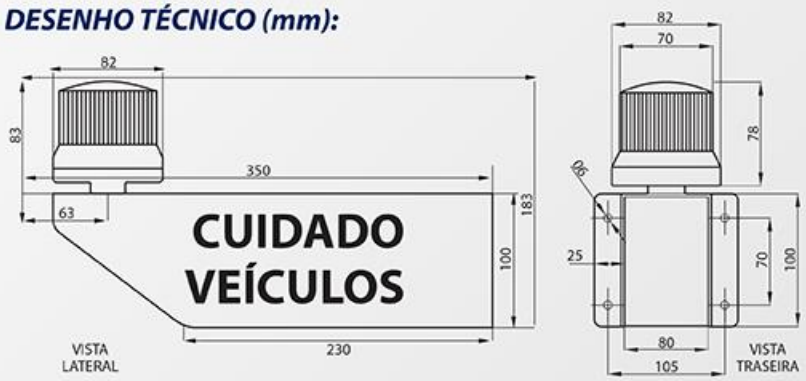

NORMAS E CERTIFICAÇÕES
IP-65 5410

CARACTERÍSTICAS TÉCNICAS	Lumiway Entrada e Saída
Alimentação	90Vac a 240Vac
Consumo Médio	< 3W
Cor da Luz	Vermelha / Amarela
Modo de Operação	Flash / Fixa / Piscante / Alternado
Cobertura Fotométrica	360º Horizontal / 10º Vertical
Lente	Policarbonato
Corpo	Plástico de Engenharia Preto
Dimensões	183mm X 350mm
Peso Aproximado	750g
Cabo	2 Vias de 0,3mm X 0,5mm^2
Garantia	12 Meses

Lumiway
E 27

- Possui tecnologia LED, que oferece maior confiabilidade e reduz a frequência de substituição do sinalizadores;
- Consumo de energia até 20 vezes menor que uma lâmpada incandescente comum;
- Disponível com ou sem foto célula embutida;
- Proteção contra raios UV;
- Maior resistência a vibrações;
- Disponível nas cores vermelha, amarela, azul, verde e branca;
- Possibilita a aplicação para sinalização industrial e marítima;
- Possui até 4 modos de efeitos visuais diferentes;
- Sinalizador versátil, permite diversas aplicações;
- Possui soquete tipo E27, o que facilita a instalação;
- Não necessita de descarte especial.

APLICAÇÃO:
Entradas e saídas de estabelecimentos às margens das rodovias, sinalização de guichê ou caixa livre, além de torres, silos, caixas d'água, chaminés, entre outras.

DESENHO TÉCNICO (mm):

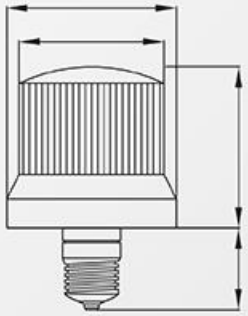

NORMAS E CERTIFICAÇÕES

I-AB C-AB F810 N810

IP-65 5410

CARACTERÍSTICAS TÉCNICAS	Lumiway E27
Alimentação	90Vac a 240Vac / 60Hz 12Vdc, 24Vdc e 48Vdc
Consumo Médio	< 3W
Cor da Luz	Vermelha / Verde / Azul / Amarela / Branca
Modo de Operação	Fixa / Flash / Giratório / Piscante
Cobertura Fotométrica	360º Horizontal / 10º Vertical
Lente	Policarbonato
Corpo	Plástico de Engenharia Preto
Dimensões	183mm X 350mm
Peso Aproximado	200g
Conexão	Soquete E27
Garantia	12 Meses

DBSIEMP

APLICAÇÃO:
Indústrias, obras civis, minas, óleo e gás, entre outras.

CARACTERÍSTICAS TÉCNICAS	DBSIEMP
Alimentação	127Vac ou 220Vac 60Hz
Pontos Remotos	Alimenta até 10 pontos
Potência Total	500W
Autonomia	> 1 hora
Garantia	12 Meses

- Sistema de iluminação de emergência multi ponto;
- Na ausência de energia elétrica alimenta até 10 pontos remotos com energia em 24Vdc e potência total de até 500W;
- Autonomia superior a 1 hora;
- Bivolt automático, podendo ser alimentado com energia elétrica entre 90Vac e 250Vac sem necessidade de qualquer configuração;
- Composto por uma unidade de processamento, duas unidades de distribuição de energia, dez luminárias de emergência e dois sinalizadores sonoros 100dB;
- Incorpora conjuntos de cabos que possibilitam a instalação das luminárias de emergência a até 55m distantes do ponto de energização;
- Módulo eletrônico de processamento, proporciona funcionamento seguro e estável, bem como recursos de ajustes de tempo na reenergização, de teste e de ciclos da sinalização visual/sonora, facilmente configuráveis pelo usuário;
- Montado em painéis com grau de proteção IP65, que proporcionam sua utilização em ambientes industriais;
- Montagem modular, lhe conferem facilidade de manutenção e elevada segurança operacional.

CONES E REFLETIVOS

Sinalizador de Segurança Solar 1

Sinalizador de Segurança Solar 2

Sinalizador de Segurança Solar 3

Marcador de Pista Refletivo

Marcador de Pista Solar

Sinalizador Solar 3 Efeitos

Refletor Super Brilho

Cone Refletivo para Sinalização

Bastão de Sinalização de Alerta

SINALIZAÇÃO NÁUTICA E MARÍTIMA

SBAS

Sistema de Balizamento Autônomo Solar.

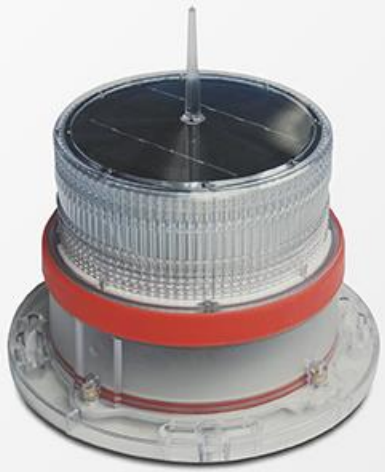

- Totalmente autônomo, não necessitando de qualquer outra fonte de energia, inicia o balizamento durante a noite, e o desliga durante o dia;
- Balizamento de baixa intensidade a Led, assegurando a elevada vida útil sem necessidade de manutenção;
- Possibilita até 256 configurações diferentes em conformidade com IALA;
- Autonomia superior a 3 dias, o que lhe assegura um perfeito funcionamento, mesmo em períodos de baixa insolação;
- Caixa robusta com proteção anti UV e grau de proteção IP-68, opera por longos anos nas mais críticas aplicações ao tempo;
- Painel solar de alta eficiência, encapsulado na parte superior da luminária;
- Disponível em 5 cores diferentes (Vermelha, amarela, verde, azul e branca).

APLICAÇÃO:
Ideal para sinalização de perigo, aquacultura, navegação, iluminação de perímetro em portos e plataformas offshore, bóias, entre outras.

DESENHO TÉCNICO (mm):

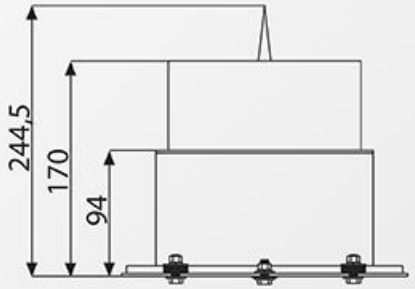

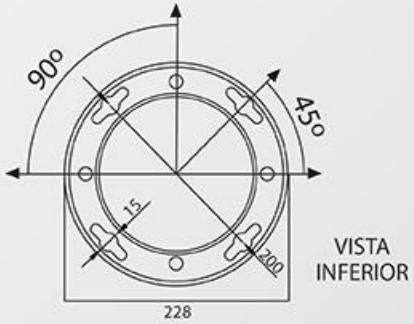

CARACTERÍSTICAS TÉCNICAS	SBAS
Alimentação	Autônomo
Autonomia	> 72 horas
Intensidade Luminosa	Superior a 10 candelas
Cor da Luz	VM / AM / VD / AZ / BR
Modo de Operação	Noite / Dia (> 256 configurações)
PPM	Configurável entre 20 / 40 / 60
Cobertura Fotométrica	360º Horizontal / 9º Vertical
Lente	Policarbonato UV
Corpo	Alumínio Injetado
Dimensões	215mm X 226mm
Peso Aproximado	1,7kg
Garantia	12 Meses

NORMAS E CERTIFICAÇÕES

INTENSIDADE LUMINOSA

- **C-AB** COMAR | PORTARIA 957 | TIPO "B" / TIPO "A"
- **C-B** COMAR | PORTARIA 957 | TIPO "B"
- **C-A** COMAR | PORTARIA 957 | TIPO "A"
- **F810** FAA-AC150/5345-43G | L-810 [1]
- **F864** FAA-AC150/5345-43G | L-864 [2]
- **F865** FAA-AC150/5345-43G | L-865 [3]
- **I-AB** ICAO | ANNEX 14 | TYPE "B" / TYPE "A"
- **I-B** ICAO | ANNEX 14 | TYPE "B"
- **I-A** ICAO | ANNEX 14 | TYPE "A"
- **N810** NBR-15238:2005 | L-810 [1]
- **N864** NBR-15238:2005 | L-864 [2]
- **N865** NBR-15238:2005 | L-865 [3]

GRAU DE PROTEÇÃO

- **IP-65** NBR-IEC 60529 | IP-65
- **IP-66** NBR-IEC 60529 | IP-66 [4]
- **IP-54** NBR-IEC 60529 | IP-54

SEGURANÇA

- **5410** NBR-5410

PINTURA

- **14125** NBR-14125

LENTE

- **746C** UL-746C | Classificação F1
- **I179** ISO-180 | ISO-179
- **I2039** ISO-2039-1 | Dureza H358/30 | 95MPA

VIBRAÇÃO

- **IEC** IEC60721.3.3 | IEC60721.4.3 | IEC60068-2 | 3M5 [5]

COMPATIBILIDADE ELETROMAGNÉTICA

- **EMC** CISPR15 | CISPR 22 | IEC 61000-3-2 | IEC 61000-3-3
  CISPR 24

[1] Certificação IPT 12 613-204
[2] Certificação IPT 12 612-204
[3] Certificação IPT 12 611-204
[4] Certificação IPT Report 1 044 456-203-04
[5] Certificação IBEC Report 130 896/2/2

EVITE ACIDENTES! UTILIZE PRODUTOS CERTIFICADOS SEMPRE, ESSA É A SUA GARANTIA DE SEGURANÇA!

GARANTIA DA QUALIDADE

Desde 2010, a DBTEC possui o certificado ISO 9001, mais um diferencial que se complementa com os demais e garante que a necessidade do cliente será atendida com Excelência.

- Foco total nas necessidades do cliente;
- Capacitação dos Colaboradores;
- Otimização do processo produtivo.

Política da Qualidade DBTEC

- Satisfazer os Clientes;
- Satisfazer os Colaboradores;
- Melhorar Continuamente;
- Garantir a Qualidade dos Produtos;
- Cumprir a Estratégia e Objetivos.

EMPRESA ISO 9001 CERTIFICADA

A DBTEC POSSUI A CERTIFICAÇÃO ISO 9001:2015 O QUE GARANTE A CONFIABILIDADE DOS PRODUTOS E SERVIÇOS!

DBTEC®

www.dbtec.com.br
(12) 3642 9006

EMPRESA ISO 9001 CERTIFICADA